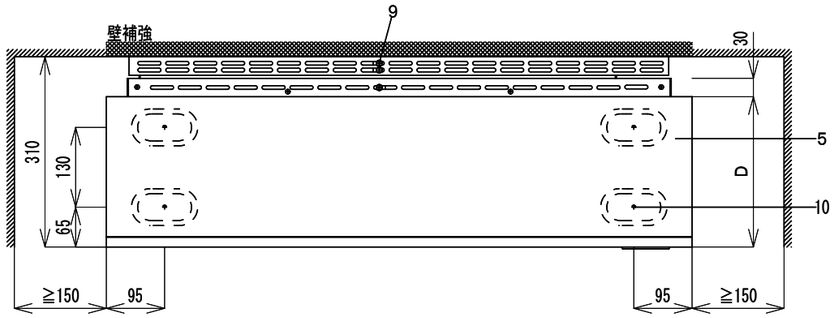

上面図

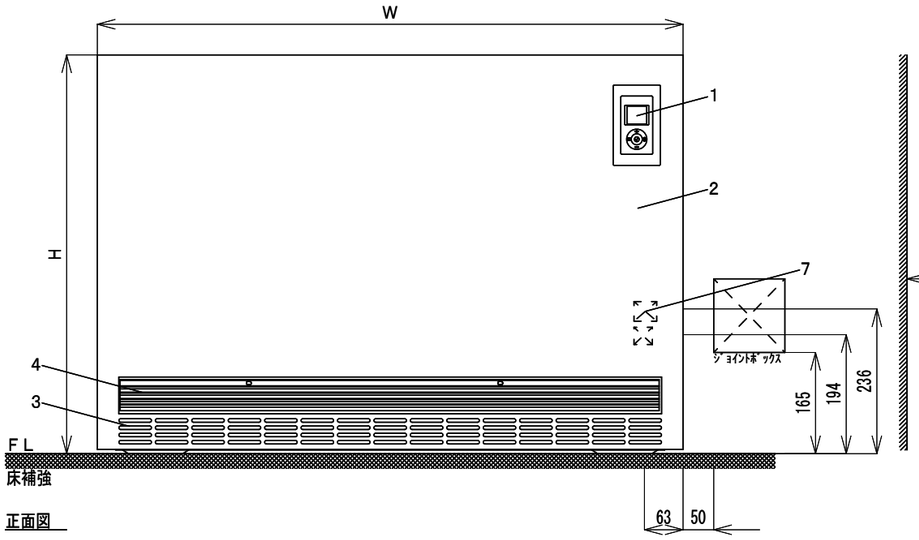

正面図

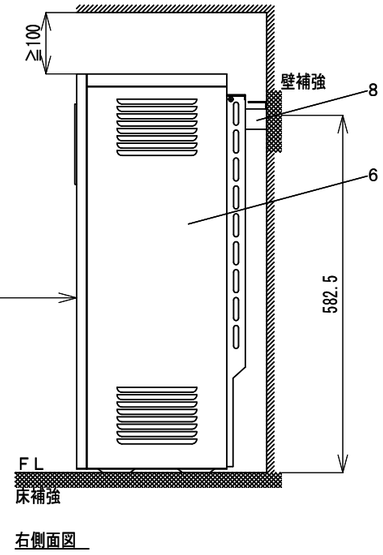

右側面図

<注意事項>

- 屋外や湿気の多い場所、浴室内には設置しないでください。
- 畳やじゅうたん、クッションフロア等の上に設置しないでください。
- 蓄熱式電気暖房器は、水平な床の上に設置してください。
- 蓄熱式電気暖房器は、機器の質量に耐えられる補強を入れた壁と床に固定してください。
- 床や壁からの固定にアンカーを使用する場合は、機器の電気部品に接触しないようにしてください。
- 安全の為に離隔距離を守ってください。
- 絶対に改造しないでください。
- 付属の電源ケーブルを機器内部で弛ませないでください。
- 付属の電源ケーブルは施工できる最小の長さにして、周囲に遊びをとらないでください。
- ヒーター電源ケーブルに２００Ｖ以外の屋内配線を接続しないでください。
- 制御電源ケーブルに１００Ｖ以外の屋内配線を接続しないでください。
- 分岐回路の最小電線は、内線規程３編５章３５４５節に従い配線してください。
- 電線の太さに応じた圧着スリーブとジョイントボックスを使用してください。

離隔距離

前面	５００mm以上
上面	１００mm以上
背面	６５mm
左面	１５０mm以上
右面	１５０mm以上
カーテン等全ての繊維	１５０mm以上
他暖房器との離隔	１５０mm以上

※　上記離隔は、機器が安全に利用できるための離隔です。
　　棚や周辺機器について保証する距離ではありません。

記号	名　　称	摘　　要
1	操作部	
2	前面パネル	
3	下部スリット	前面パネルと一体
4	吹出グリル	
5	天板	
6	右側面パネル	
7	電源ケーブル引込口	電源ケーブル（３心１.３m）付属
8	背面固定金具	
9	背面固定補強金具	１個（6000J 2個 7000J 3個）
10	床固定穴×４	φ６.５

（　）内の数値は、電圧降下２%のときの電線こう長です。
（　）内の数値以上の長さが必要な場合は、１段階太い電線をご使用ください。

型　式	寸法（mm）			ヒーター電源	制御電源	ﾋｰﾀｰ容量	有効蓄熱量　kWh				質量	制御電源定格トランス容量	配線用遮断器の定格電流Ａ	分岐回路の最小電線		ヒーター電源ケーブル	制御電源ケーブル	台数
	W	H	D			kW	5h	8h	10h	12h	kg	W		VVケーブル	CVケーブル	1.3m	1.3m	
SHF−2000J／T	605	650	245	単相 200V	単相 100V	1.5	6.6	9.9	11.9	13.7	118	60	15	1.6mm(20m)	2mm²(20m)	2.5mm²	1.5mm²	
SHF−3000J／T	780					2.3	10.3	15.6	18.8	21.5	169		20	1.6mm(15m)	2mm²(14m)	2.5mm²		
SHF−4000J／T	955					3.0	13.7	20.7	25.0	28.5	220		20	1.6mm(15m)	2mm²(14m)	4.0mm²		
SHF−5000J／T	1130					3.8	17.3	26.3	31.8	35.5	271		30	2.6mm(26m)	2mm²(9m)	4.0mm²		
SHF−6000J／T	1305					4.5	20.7	31.6	38.3	42.5	322		30	2.6mm(26m)	2mm²(9m)	6.0mm²		
SHF−7000J／T	1480					5.3	24.4	37.3	45.3	49.5	373		40	3.2mm(30m)	3.5mm²(13m)	10.0mm²		

備考

記号	図　面　来　歴	日付	担当	承認
B	有効蓄熱量の追加と配線用遮断器の定格訂正　ΔB	2019.09.11	青木	平山

承認	点検	設計	製図	投影	第三角法
平山			青木	尺度	１：１０
				日付	2019.09.03

日本スティーベル株式会社

御注文先　　殿

納入先　　殿向

名称　蓄熱式電気暖房器 ＳＨＦ－Ｊ／Ｔシリーズ 仕様図

図番　１Ａ１１９８０７ B