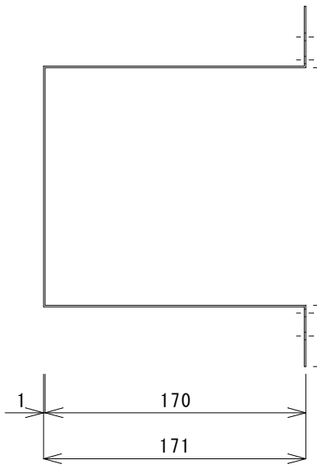

固定金具前面図

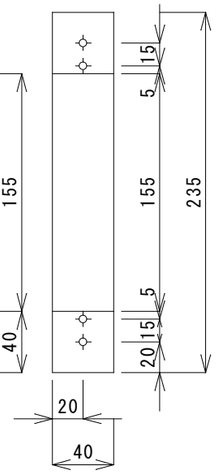

固定金具側面図

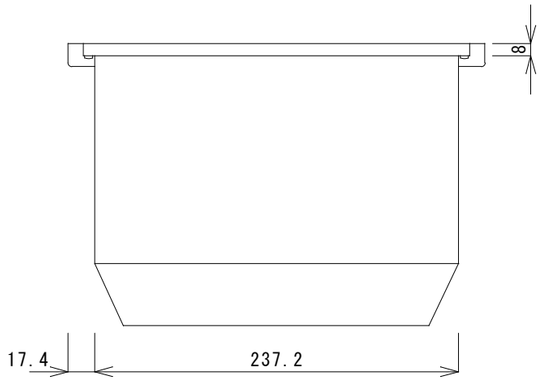

深型外気フード上面図

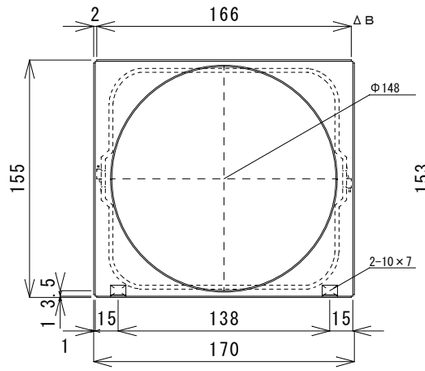

防火パイプ前面図

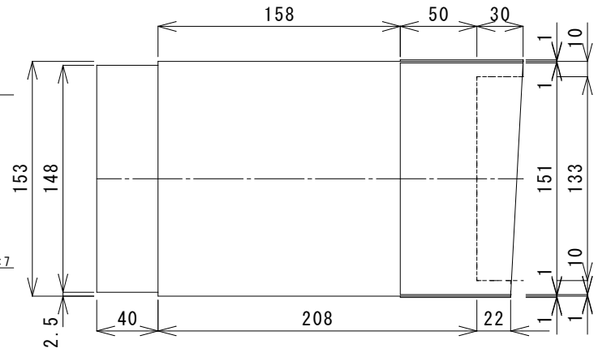

防火パイプ右面図

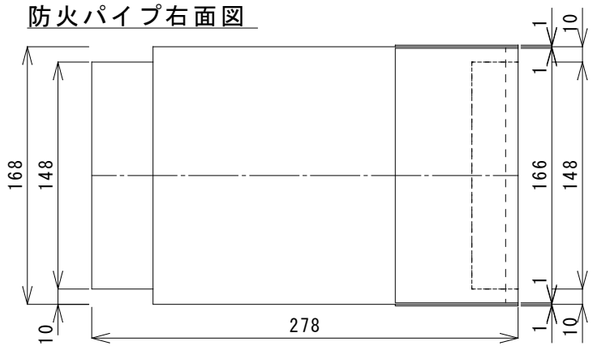

防火パイプ上面図

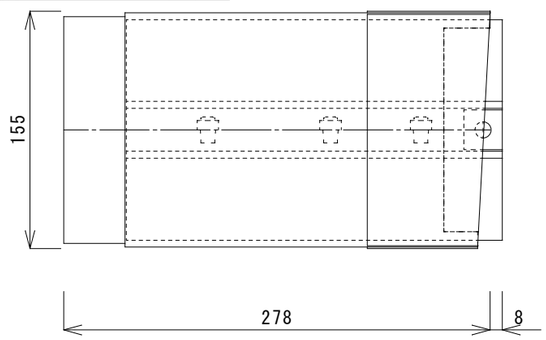

防火パイプ（パイプ入り）右面図

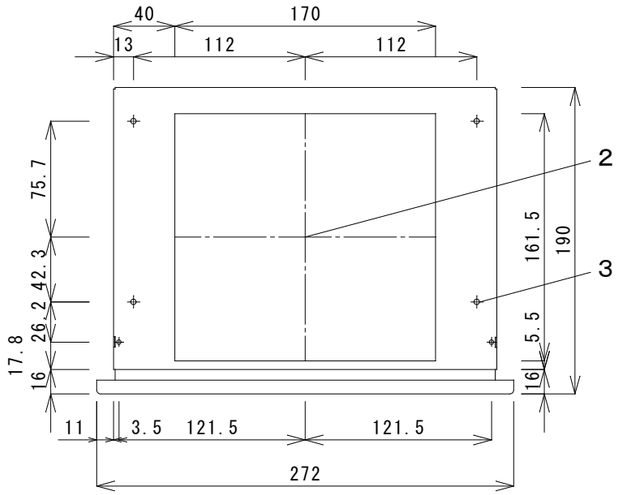

深型外気フード取付ベース

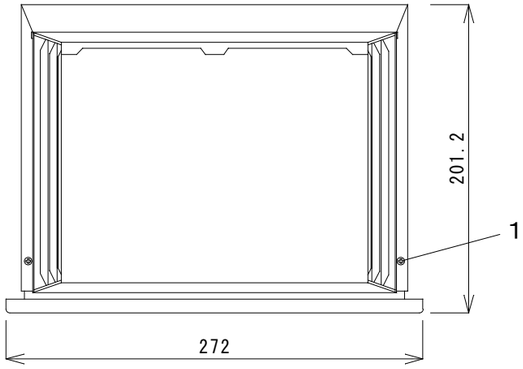

深型外気フード前面図

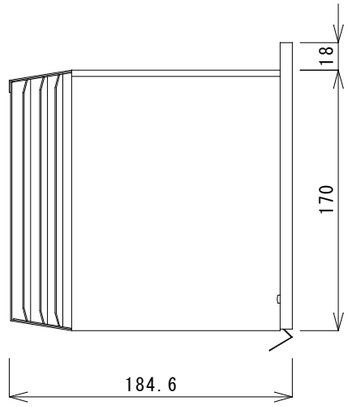

深型外気フード右面図

型　名	外形寸法（mm）			質量	塗装色
	高さ	幅	奥行	(kg)	
ＶＬＲ－７０深型外気フード（シルバー色）	２０１．２	２７２	１８４．６	１．０	シルバー色
ＶＬＲ－７０深型外気フード（白色）					白色
ＶＬＲ－７０深型外気フード（黒色）					黒色
ＶＬＲ－７０防火パイプ	１５５	１７０	２７８	１．４	－

番号	名　称	摘　要
1	外気フード固定ネジ	Ｍ３．５ネジ×２本
2	パイプ用穴	
3	壁固定用穴	φ３．８×４

備考

記号	図　面　来　歴	日付	担当	点検
B	防火パイプの一部形状変更　ΔB	2022.09.06	青木	平山
A	初版	2022.06.09	青木	平山

承認	点検	設計	製図	投影	第三角法
平山			青木	尺度	１：４
				日付	2022.06.09

日本スティーベル株式会社

御注文先	殿	納入先	殿向
名称	ＶＬＲ－７０用 深型外気フード	図番	１Ａ５２２６０２ B