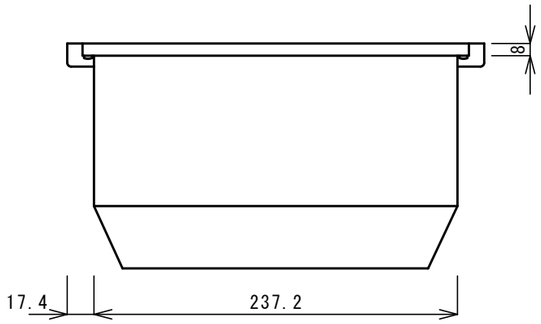

外気フード上面図

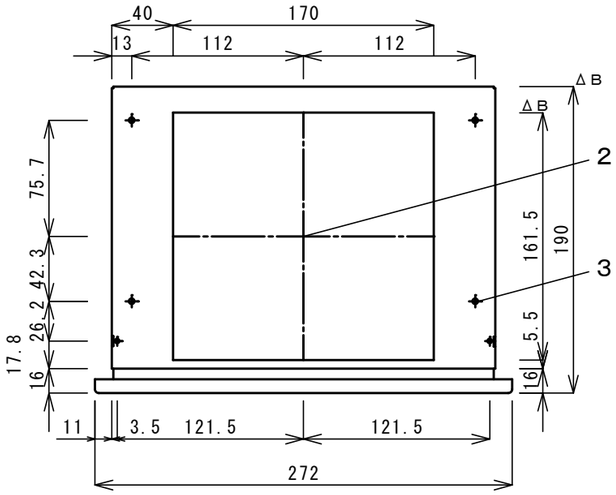

外気フード取付ベース

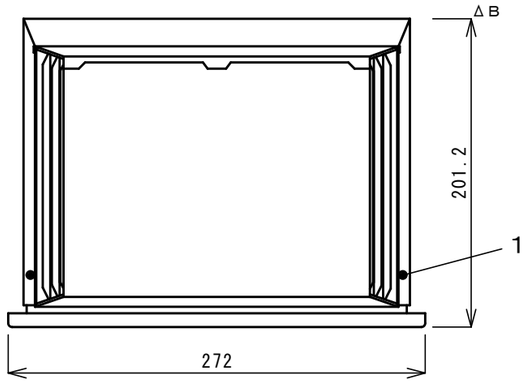

外気フード前面図

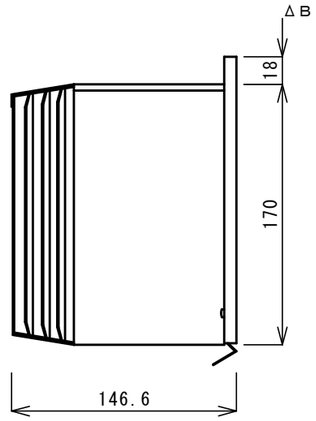

外気フード右面図

型　　名	外形寸法（mm）			質量	塗装色
	高さ	幅	奥行	（kg）	
ＶＬＲ－７０外気フード（シルバー色）	２０１．２	２７２	１４６．６	０．８７	シルバー色
ＶＬＲ－７０外気フード（白色）					白色
ＶＬＲ－７０外気フード（黒色）					黒色
ＶＬＲ－７０外気フード（茶色）					茶色

番号	名　　称	摘　　要
1	外気フード固定ネジ	Ｍ３．５ネジ×２本
2	パイプ用穴	
3	壁固定用穴	φ３．８×４

備考	記号	図　面　来　歴	日付	担当	点検	承認	点検	設計	製図	投影	第三角法
						平山			青木	尺度	１：４
										日付	2021.09.03
						日本スティーベル株式会社					
	B	高さ方向の外形寸法変更	2022.04.19	青木	平山						
	A	初版	2021.09.03	青木	平山						

御注文先	殿	納入先	殿向
名称	ＶＬＲ－７０用 外気フード	図番	１Ａ５２１９０１ B