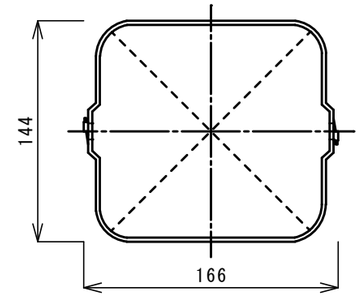

パイプ前面図

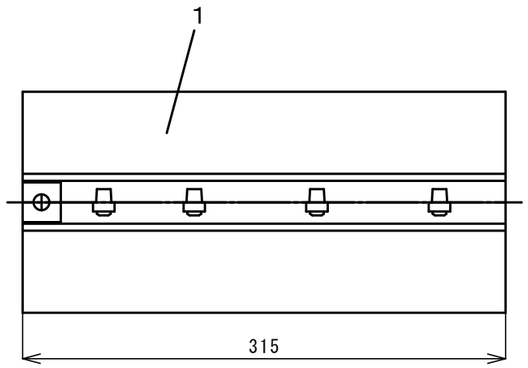

パイプ右面図

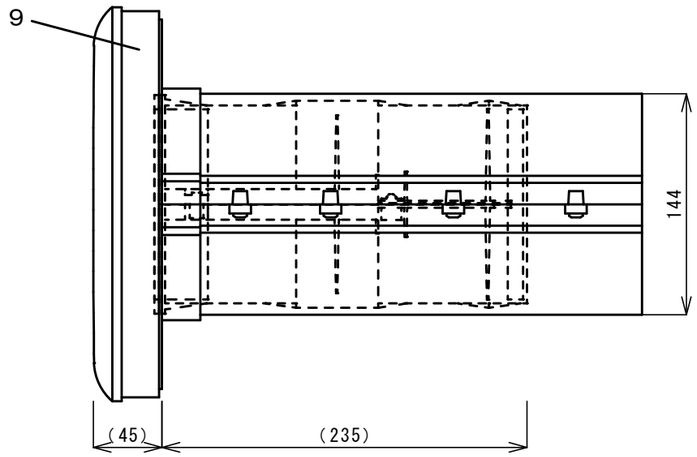

前面パネル接続図（閉状態）

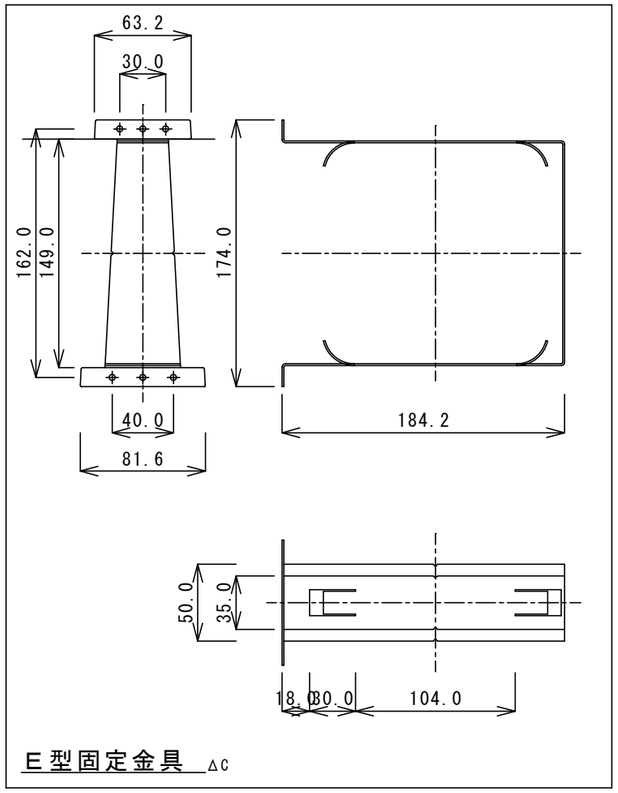

E型固定金具 ΔC

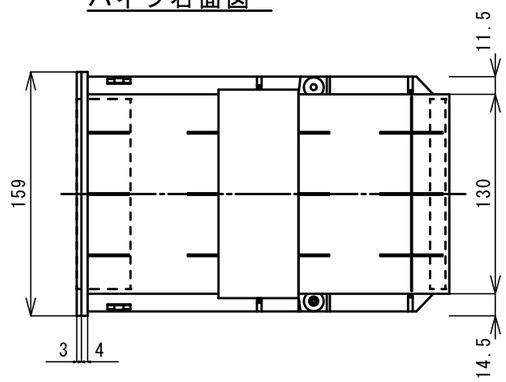

ファンユニット上面図

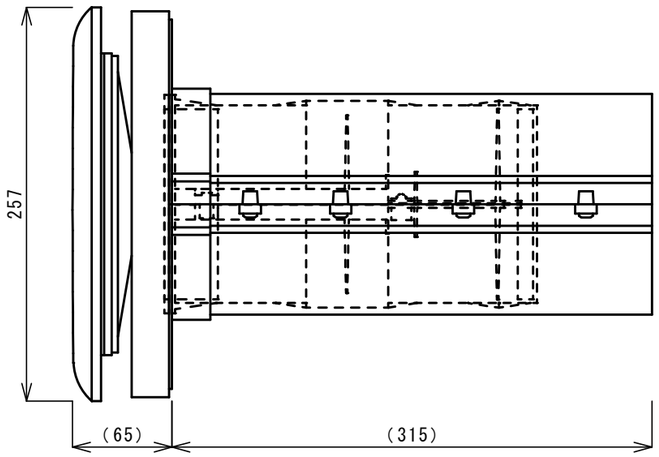

前面パネル接続図（開状態）

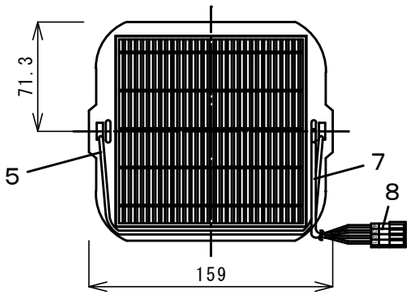

ファンユニット前面図

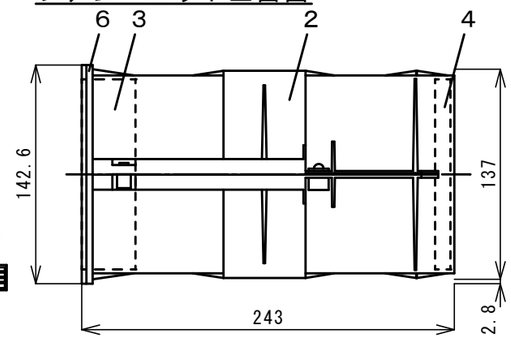

ファンユニット右面図

番号	名　　称	摘　　要
1	パイプ	
2	ファンユニット	
3	屋内側フィルター	Ｆ７
4	屋外側フィルター	Ｇ２
5	引き出しグリップ	
6	気密フランジ	
7	制御ケーブル	２６０ｍｍ
8	制御ケーブル用コネクタ	
9	前面パネル	

	外形寸法（ｍｍ）			質量	定格電圧	定格消費電力	定格風量	比消費電力	顕熱交換効率 ΔB	有効換気量率	台数
	高さ	幅	奥行き	（ｋｇ）	（Ｖ）	（Ｗ）	（ｍ3/ｈ）	（Ｗ／ｍ3/ｈ）	（％）	（％）	
ＶＬＲファンユニット	１４２．６	１５９．０	２４３．０	２．０	ＤＣ２４	最大１２	最大７０	０．１７	最大９２	１００	
ＶＬＲパイプ	１４４．０	１６６．０	３１２．０	０．５	－	－	－	－	－	－	

備考

記号	図　面　来　歴	日付	担当	点検
C	E型固定金具の追記　ΔC	2024.03.14	青木	平山
B	熱交換効率表示訂正　ΔB	2021.11.04	青木	平山
A	初版	2020.11.26	青木	平山

承認	点検	設計	製図	投影	第三角法
平山			青木	尺度	１：４
				日付	2020.11.26

御注文先　殿

納入先　殿向

日本スティーベル株式会社

名称　交互給排型 第一種熱交換換気システム ＶＬＲファンユニット

図番　１Ａ５２０Ｂ０３ C